fapim

Art. 5010B

TAVOLA -

TOT. -

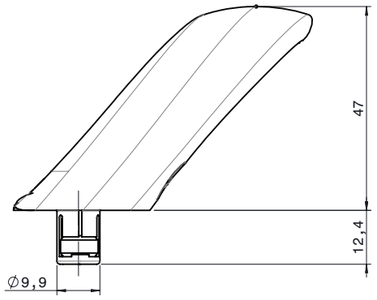

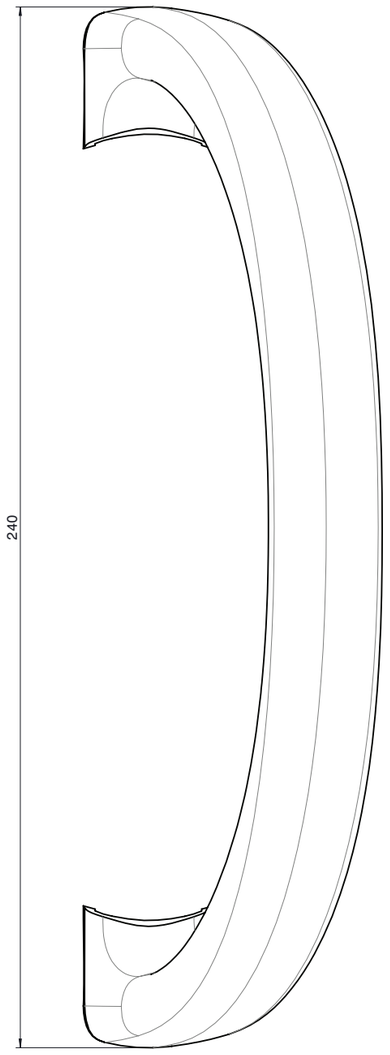

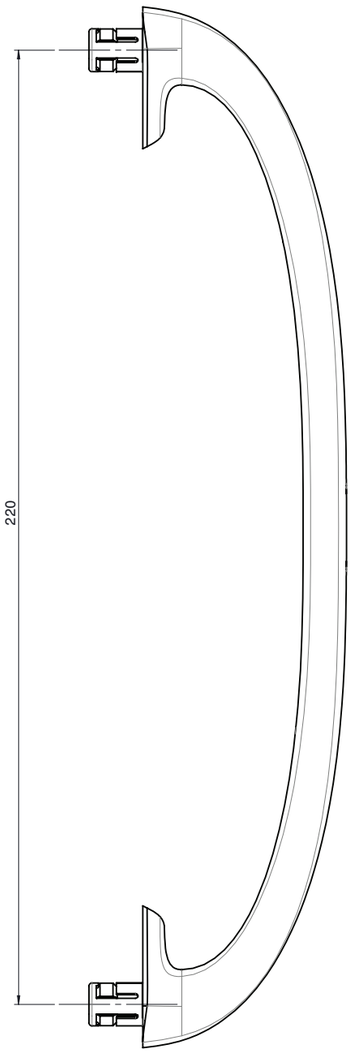

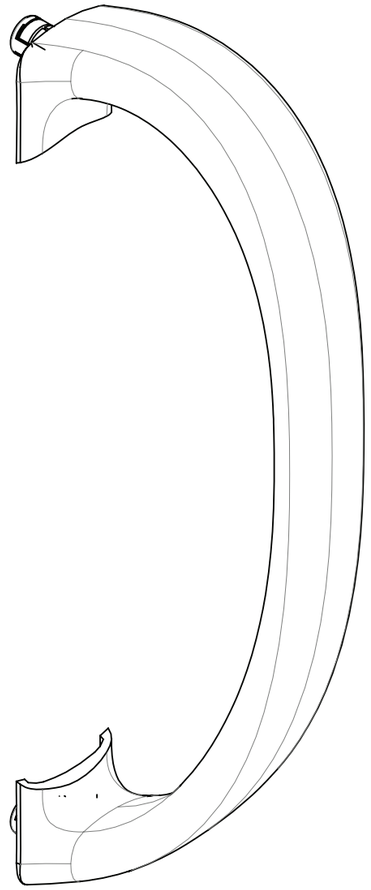

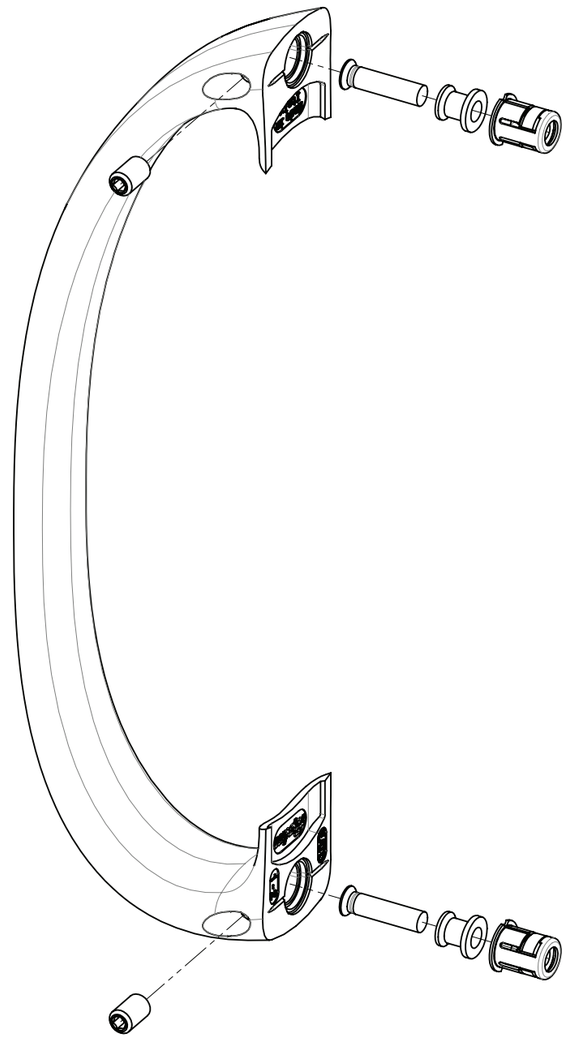

DATA	DISEGNO N°	FAMIGLIA
14.01.14	71741.01	-----

RIPRODUZIONE VIETATA - REPRODUCTION FORBIDDEN - REPRODUCTION INTERDITE - NACHDRUCK VERBOTEN - REPRODUCCION PROHIBIDA - NADRUK VERBODEN