FICHA TÉCNICA
CLIP RETENEDOR DE HOJA

El artículo "CLIP RETENEDOR DE HOJA" ha obtenido los siguientes resulados en ensayos internos:

Durabilidad: **10000 ciclos** de apertura y cierre de la hoja pasiva, con resultado **CONFORME**.

Resistencia a la corrosión: se obtiene **Grado 4**, según norma UNE-EN 1670.

REF. **0507047**

MATERIALES:
- Cuerpo, ganchos y retenedor de hoja de zamak.
- Tornillería, base y muelles de acero inoxidable.

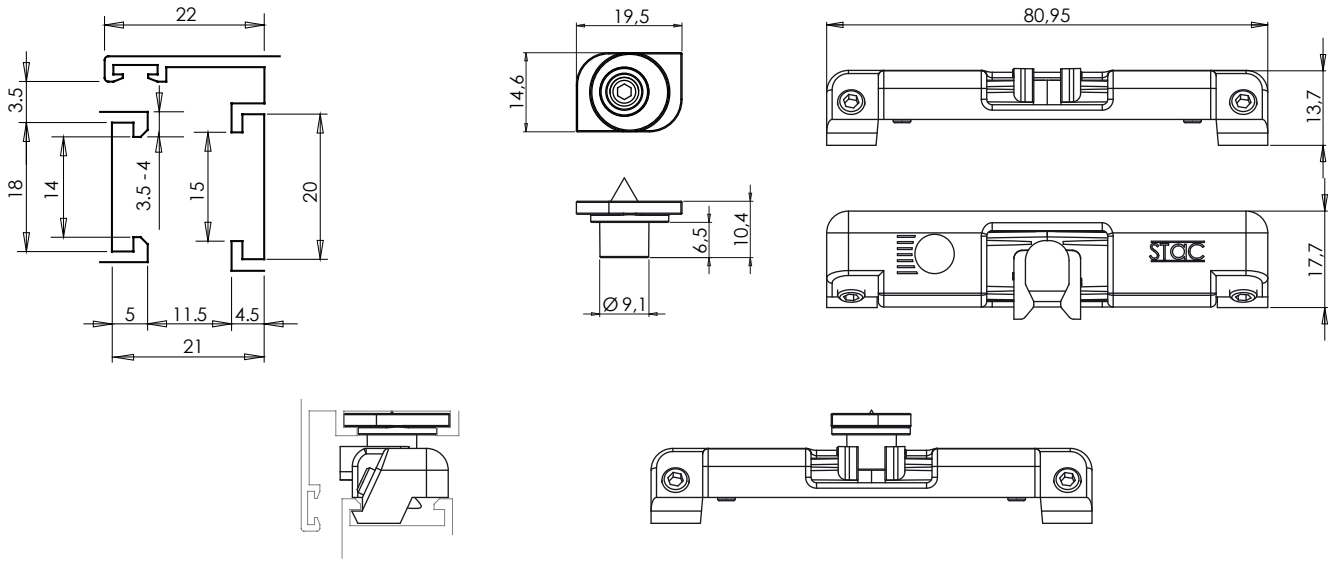
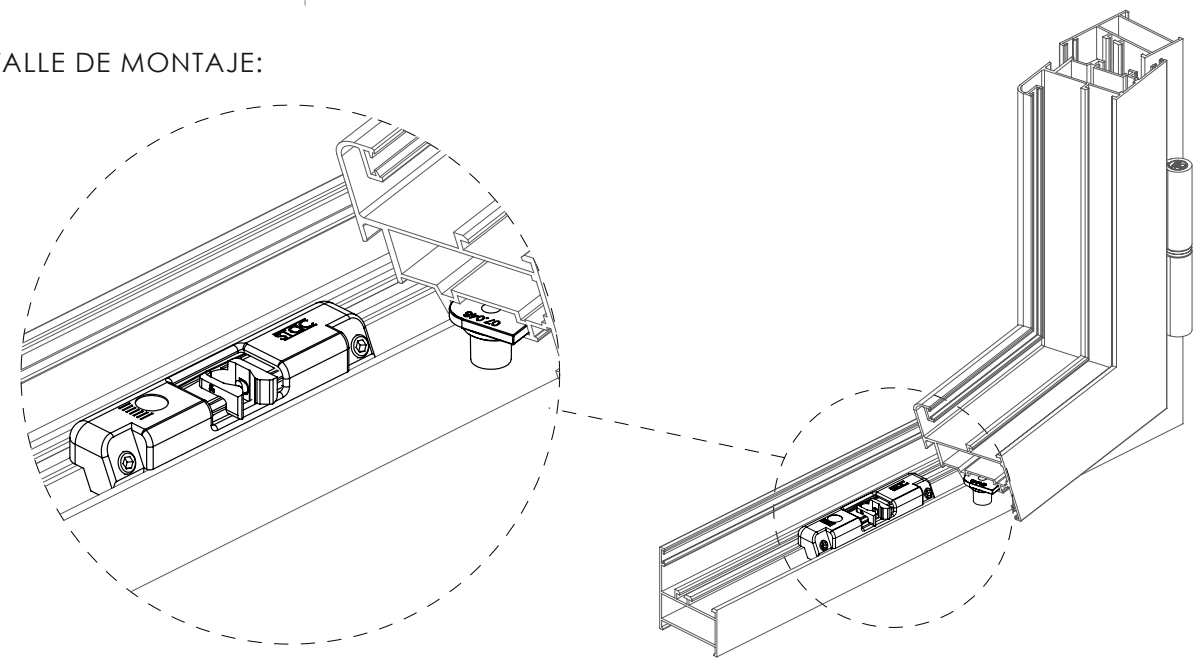
DETALLE DE MONTAJE: